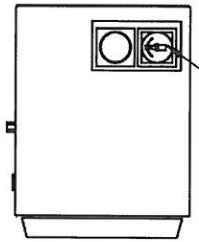

Instrument panel
as required

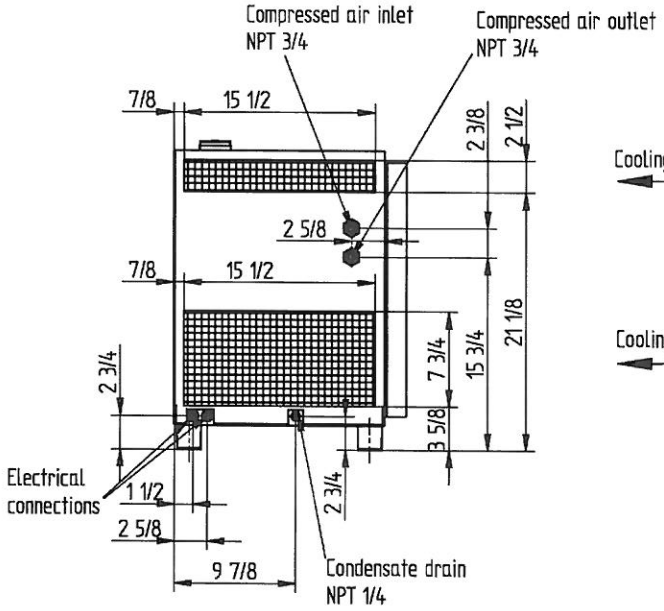

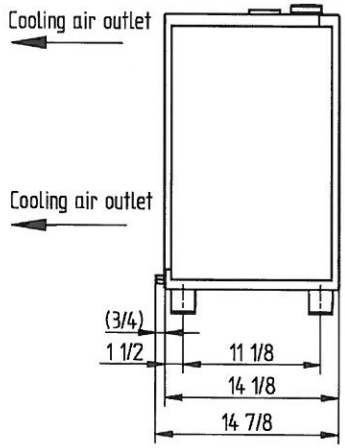

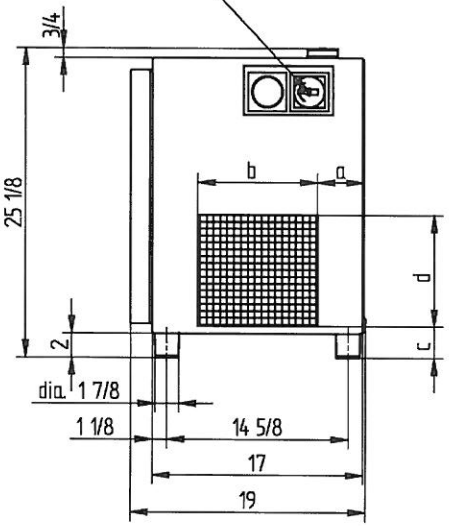

all dimensions are in inches!

	a	b	c	d
TAH 4	3 3/4	9 5/8	2 1/2	9
TAH 6	3 1/2	10 7/8	2 1/2	10

	Tag	Name		
Gez.	17.01.05	Dumdey	TAH 4 – 6	KAESER KOMPRESSOREN
Gepr.				
Freigeg.	09.01.2007	Dering		T10527.00 use
Maßstab			Ersatz für	Ä-Index 01

Die Zeichnung bleibt unser ausschließliches Eigentum. Sie wird nur zu dem vereinbarten Zweck anvertraut und darf zu keinem anderen Zweck verwendet werden. Kopien oder sonstige Vervielfältigungen einschließlich Speicherung, Verarbeitung oder Verbreitung unter Verwendung elektronischer Systeme dürfen nur zu dem vereinbarten Zweck angefertigt werden. Weder Original noch Vervielfältigungen dürfen Dritten ausgehändigt oder in sonstiger Weise zugänglich gemacht werden.

Entwicklungsbedingte Änderungen vorbehalten. Zeichnung darf nur über CAD geändert werden.

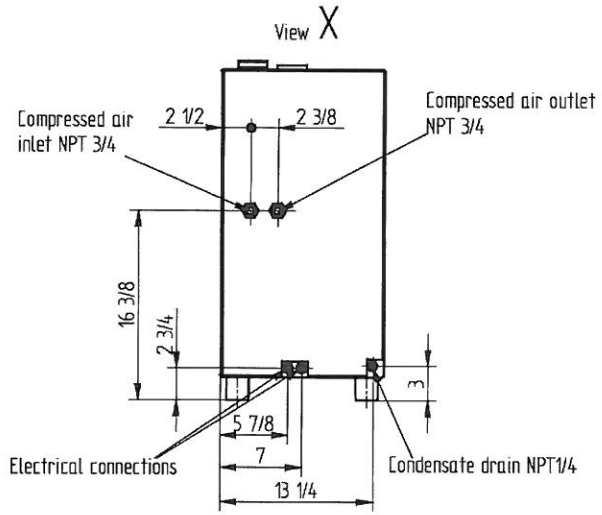

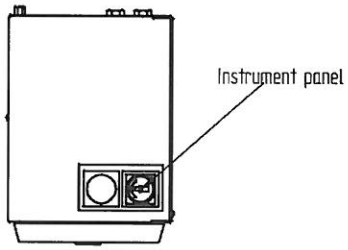

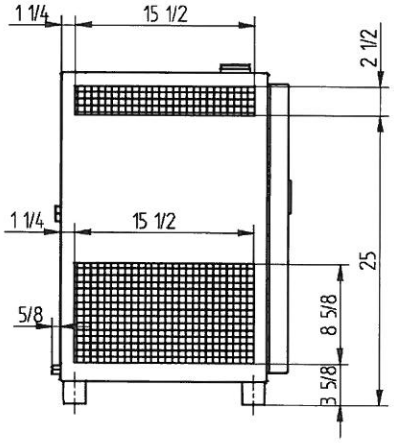

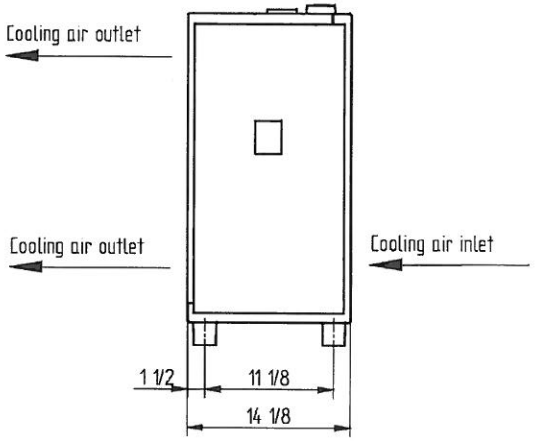

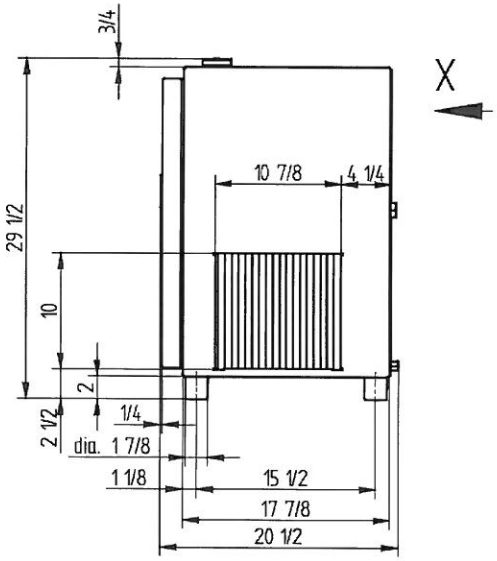

All dimensions are in inches!

	Tag	Name		
Gez.	02.05.2005	Dumdey	TBH 9 - 13	KAESER KOMPRESSOREN
Gepr.				
Freigeg.	13.05.2005	Feisthauer		T10528.00 use — A-Index 00
Maßstab			Ersatz für	

Entwicklungsbereich Außenzeichnungen verteilen. Zeichnung darf nur unter CAD geändert werden.

Die Zeichnung bleibt unser ausschließliches Eigentum. Sie wird nur zu dem vereinbarten Zweck verwendet und darf zu keinem anderen Zweck verwendet werden. Kopien oder sonstige Vervielfältigungen ersatzweise durch Speicherung, Verarbeitung oder Verbreitung unter Verwendung elektronischer Systeme dürfen nur zu dem vereinbarten Zweck angefertigt werden. Weder Original noch Vervielfältigungen dürfen Dritten ausgehändigt oder in sonstiger Weise zugänglich gemacht werden.

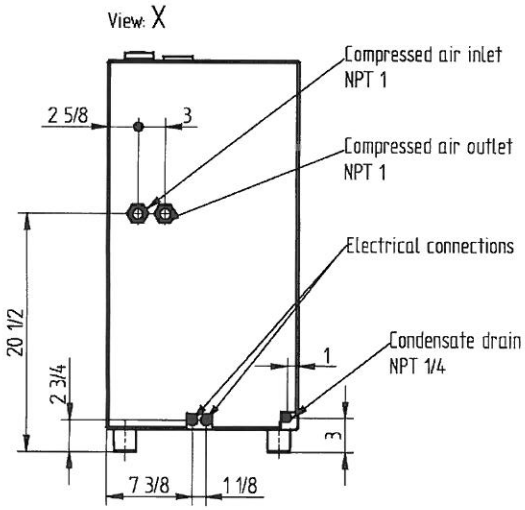

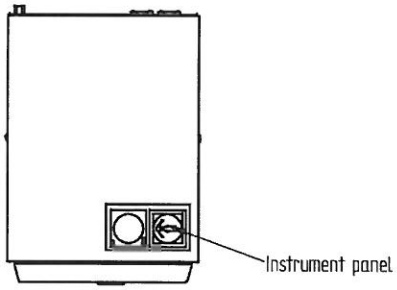

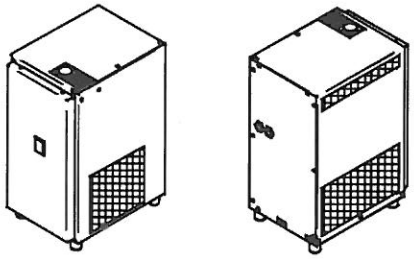

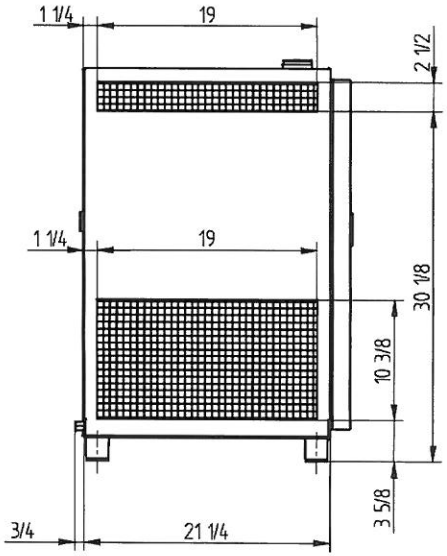

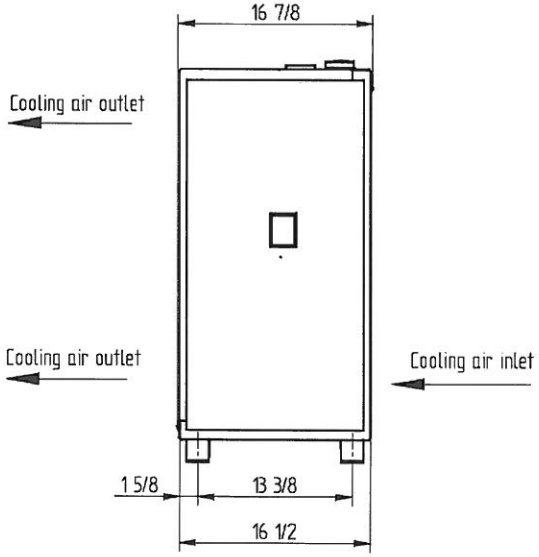

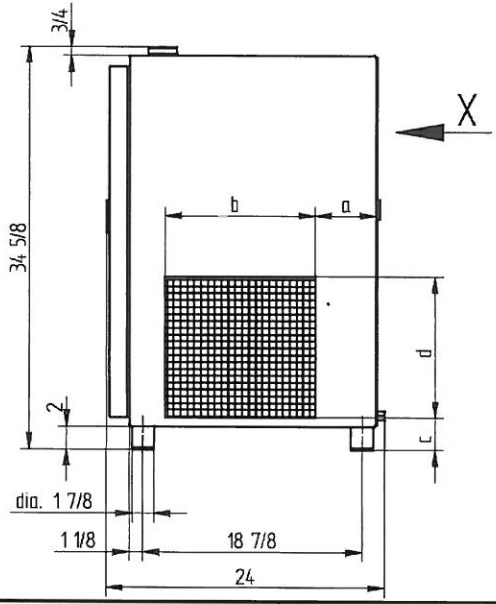

All dimensions are in inches!

	a	b	c	d
TCH 22 / 26 / 32	4 5/8	13 3/4	2 3/4	11 1/8
TCH 35	5 1/4	12 7/8	2 3/4	12 1/8

	Tag	Name		
bez.	02.05.05	Dundey	TCH 22- 35	KAESER KOMPRESSOREN
Gepr.				
Freigeg.	13.05.2005	Feisthauer		T10524.00 use — A-Index 02
Maßstab			Ersatz für	

Die Zeichnung bleibt unser ausschließliches Eigentum. Sie wird nur zu dem vereinbarten Zweck anvertraut und darf zu keinem anderen Zweck verwendet werden. Kopien oder sonstige Vervielfältigungen erschwert durch Speicherung, Veranlassung oder Verwendung unter Verwendung elektronischer Systeme dürfen nur zu dem vereinbarten Zweck angefertigt werden. Weiter Original-Teil Verwendung oder Bearbeitung darf nur in sinngemäßer Weise zugänglich gemacht werden.

Entwicklungsbedingte Änderungen vorbehalten. Zeichnung „dur" nur über CAD geändert werden.

NOTE : PRIMARY DIMENSIONS ARE INCHES AND DIMENSIONS IN BRACES ARE METRIC

MODEL	DIMENSION inch {mm}																INLET/OUTLET CONNECTION	INLET AIR FLOW <SCFM>	NET WEIGHT <LBS>	SHIPPING WEIGHT <LBS>
	A	B	C	D	E	F	G	H	I	J	K	L	M	N	O	W				
TX 2	10.3 {260}	2.0 {51}	2.1 {54}	10.9 {278}	2.5 {63}	1.7 {43}	2.1 {53}	15.0 {382}	1.54 {39}	2.5 {64}	5.7 {145}	12.6 {320}	2.0 {51}	.25 {6.4}	13.0 {330}	12.6 {320}	3/8" O.D. TUBE	10	42	47

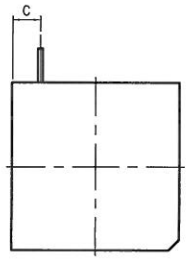

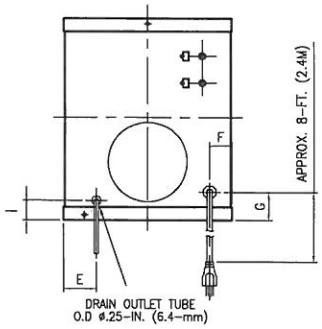

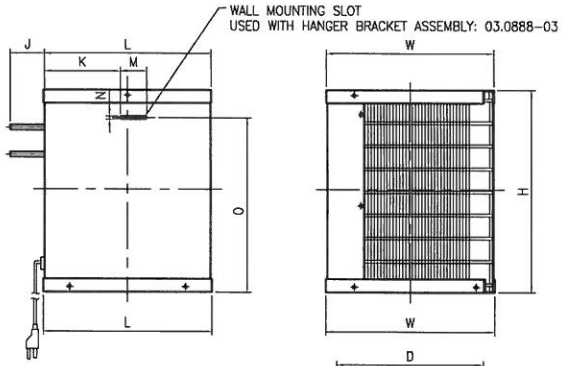

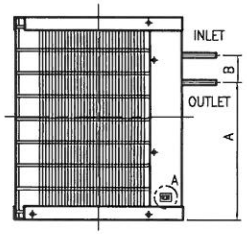

DETAIL A
SCALE 3:1
ON/OFF SWITCH W/RUNNING LAMP

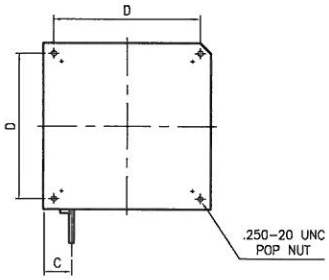

SERVICE :

COMPRESSED AIR

OPERATING CONDITIONS :

RATED INLET AIR PRESSURE – 100 PSIG
MAXIMUM INLET AIR PRESSURE – 250 PSIG
MINIMUM INLET AIR PRESSURE – 30 PSIG
RATED INLET AIR TEMPERATURE – 100 °F
MAXIMUM INLET AIR TEMPERATURE – 120 °F △B
MINIMUM INLET AIR TEMPERATURE – 40 °F
RATED AMBIENT AIR TEMPERATURE – 100 °F
MAXIMUM AMBIENT AIR TEMPERATURE – 113 °F
MINIMUM AMBIENT AIR TEMPERATURE – 40 °F

SPECIFICATIONS :

ELECTRICALS – 115-1PH-60Hz, 230-1PH-50Hz
CONDENSER TYPE – STATIC CONDENSER
REFRIGERANT – HFC-134a (R-134a)
EXPANSION DEVICE – CONSTANT EXPANSION VALVE
DRAIN TYPE – FLOAT DRAIN

REV.	DESCRIPTION	BY	DATE	APPROVED
B	REVISED PER ECF#7282	DWC	11/9/05	JRL
A	REVISED PER ECF#7233	DWC	9/29/05	RBA

REVISION HISTORY (△ INDICATES LATEST REVISION)

UNLESS OTHERWISE SPECIFIED
DIMENSIONS ARE IN INCHES
TOL. ON FRACTIONS: ± 1/16"
TOL. ON DECIMALS: ± .030" (2 PLACE)
TOL. ON DECIMALS: ± .015" (3 PLACE)
TOL. ON ANGLES: ± .5°
THIRD ANGLE PROJECTION

FILER NO.
DRAWN BY: DWC
DATE: 5/23/05
CHECKED BY: MAP
DATE: 5/24/05
APPROVED BY: JRL
DATE: 5/24/05

KAESER

REFRIGERATED AIR DRYER (STATIC COND)
GENERAL ARRANGEMENT
TX 2

SIZE C | DWG. NO. GA03KAE-0020 | REV. B
SCALE: NONE | EST. WT. | SHEET 1 OF 1

NOTE : PRIMARY DIMENSIONS ARE INCHES AND DIMENSIONS IN BRACES ARE METRIC

MODEL	DIMENSION inch {mm}																INLET/OUTLET CONNECTION	INLET AIR FLOW <SCFM>	NET WEIGHT <LBS>	SHIPPING WEIGHT <LBS>
	A	B	C	D	E	F	G	H	I	J	K	L	M	N	O	W				
TX 3	12.3 {311}	2.1 {54}	2.0 {51}	10.9 {278}	2.5 {63}	1.7 {43}	2.1 {53}	15.0 {382}	1.54 {39}	2.5 {64}	5.7 {145}	12.6 {320}	2.0 {51}	.25 {6.4}	13.0 {330}	12.6 {320}	3/8" O.D. TUBE	15	47	52

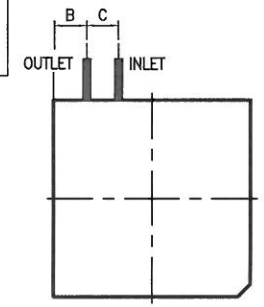

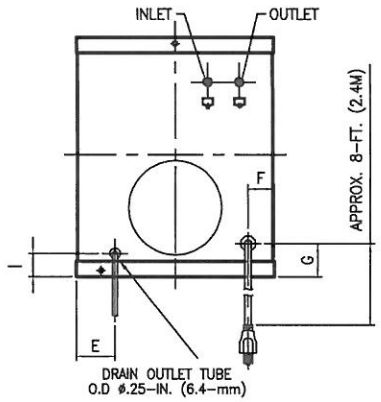

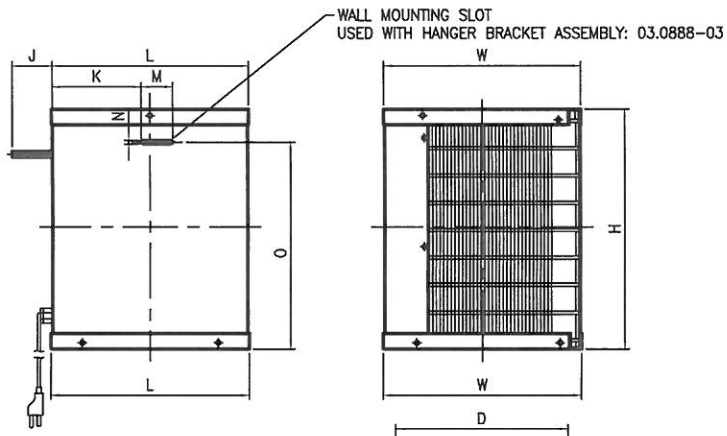

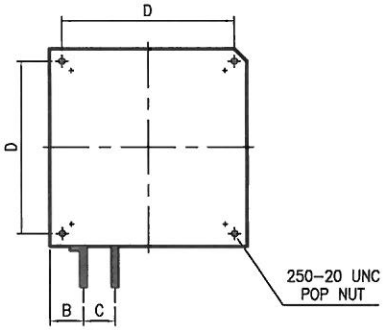

DETAIL A
SCALE 3:1
ON/OFF SWITCH W/RUNNING LAMP

SERVICE :

COMPRESSED AIR

OPERATING CONDITIONS :

RATED INLET AIR PRESSURE – 100 PSIG
MAXIMUM INLET AIR PRESSURE – 250 PSIG
MINIMUM INLET AIR PRESSURE – 30 PSIG
RATED INLET AIR TEMPERATURE – 100 °F
MAXIMUM INLET AIR TEMPERATURE – 120 °F △B
MINIMUM INLET AIR TEMPERATURE – 40 °F
RATED AMBIENT AIR TEMPERATURE – 100 °F
MAXIMUM AMBIENT AIR TEMPERATURE – 113 °F
MINIMUM AMBIENT AIR TEMPERATURE – 40 °F

SPECIFICATIONS :

ELECTRICALS – 115-1PH-60Hz, 230-1PH-50Hz
CONDENSER TYPE – STATIC CONDENSER
REFRIGERANT – HFC-134a (R-134a)
EXPANSION DEVICE – CONSTANT EXPANSION VALVE
DRAIN TYPE – ELECTRONIC DRAIN

REV.	DESCRIPTION	BY	DATE	APPROVED
B	REVISED PER ECF#7282	DWC	11/9/05	JRL
A	REVISED PER ECF#7233	DWC	9/29/05	RBA

REVISION HISTORY (△ INDICATES LATEST REVISION)

UNLESS OTHERWISE SPECIFIED
DIMENSIONS ARE IN INCHES
TOL. ON FRACTIONS: ± 1/16"
TOL. ON DECIMALS: ± .030" (2 PLACE)
TOL. ON DECIMALS: ± .015" (3 PLACE)
TOL. ON ANGLES: ± .5°

THIRD ANGLE PROJECTION

FILER NO.
DRAWN BY: DWC
DATE: 5/23/05
CHECKED BY: MAP
DATE: 5/24/05
APPROVED BY: JRL
DATE: 5/24/05

KAESER

REFRIGERATED AIR DRYER (STATIC COND)
GENERAL ARRANGEMENT
TX 3

SIZE C | DWG. NO. GA03KAE-0021 | REV. B
SCALE: NONE | EST. WT. | SHEET 1 OF 1